Наконечник заземлителя

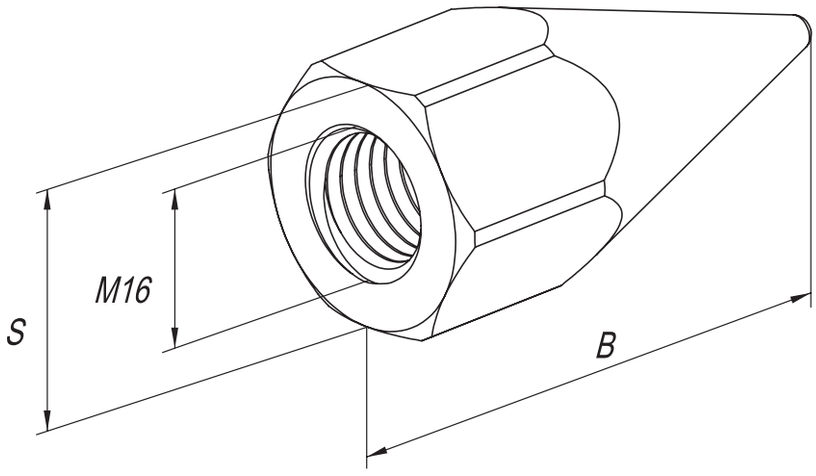

Служит для упрощения забивания вертикального стержневого заземлителя. Комплектуется к штырям (код 21020, 21050).

Код	Размеры, мм		Масса, кг	Материал	Покрытие
	B	S			
21051	60	24	0,125	Сталь	OC, TD, OG
23051	45	25	0,90	Сталь	TDZ

Согласовано

Взам. инв. №

Подпись и дата

Инв. № подл.

Изм	Лист	№ докум.	Подпись	Дата	Наконечник заземлителя		
Разраб.					Заземление	Лит	Лист 29 / Листов 174
Пров.							
Н.контр.							
Утвердил							

Формат А4